特点

- 三合一调光
- THD＜15%
- 拨码调节输出电流
- 待机功耗≤0.5W
- 隔离无频闪
- IP20
- 适用于Ⅱ类灯具（面板灯、条形灯等）
- 5年质保（参考质保说明）

应用领域

- 室内办公照明
- 装饰照明
- 商业照明
- 家居照明

产品描述

LF-ABA040是一款最大输出功率40W的LED恒流驱动电源，具有0-10V/RX/PWM功能，此机型输入电压范围198-264Vac，输出电流范围800-1050mA，且可通过拨码开关设置，电流调节为50mA一档。具有过压保护、短路保护功能。

产品型号

LF-ABA040-1050-42

- 42：代表最大输出电压为42V
- 1050：代表最大输出电流为1050mA
- 040：代表额定功率为40W
- ABA：代表室内三合一调光系列产品

■电气特性

型号全称		LF-ABA040-0900-42			LF-ABA040-1050-42		
输出	输出电压	25-42V	25-42V	25-42V	25-42V	25-40V	25-38V
	输出电流	800mA	850mA	900mA	950mA	1000mA	1050mA
	频闪指标	IEC-Pst≤1，CIE SVM≤0.4，符合IEEE Std 1789-2015					
	电流精度	(30-40V)±5% ；(25-29V,41-42V)±7%					
	温度漂移	±10%					
	启动时间	<1S@230Vac					
输入	输入电压	220-240Vac（极限电压：198-264Vac）					
	DC输入电压	180-280Vdc					
	输入频率	47Hz-63Hz					
	输入电流	0.3A Max					
	功率因数	≥0.95					
	总谐波失真	＜15%					
	效率	≥86%	≥87%	≥87%	≥87.5%	≥87.5%	≥87%
	浪涌电流	＜20A/120uS @230Vac					
	断路器带载数量	断路器型号	B10	C10	B16	C16	
		数量（PCS）	22	22	35	35	
	漏电流	＜0.7mA					
	待机功耗	≤0.5W（调光关断）					
保护特性	开路保护	<59V					
	短路保护	打嗝模式（自恢复）					
环境描述	工作温度	-20℃～+45℃					
	工作湿度	20-90%RH（无凝露）					
	存储温度/湿度	-40℃～+80℃（Ⅰ类环境6个月）；10-90%RH（无凝露）					
	大气压强	86-106KPa					
安全与电磁兼容	认证	ENEC、CE、RCM、CCC					
	耐压	I/P-O/P：3.75kV 5mA 60S					
	绝缘阻抗	I/P-O/P：>100MΩ@500VDC					
	安规标准	ENEC：EN61347-1:2015，EN 61347-2-13:2014/A1:2017，EN 62384:2016/A1:2009 CE-LVD：EN 61347-2-13:2014/A1:2017，EN 61347-1:2015，EN 62493:2015 RCM:AS 61347.2-13:2018 CCC:GB19510.1-2009，GB19510.14-2009					
	电磁干扰	CE-EMC/RCM:EN55015，EN61000-3-2，EN61000-3-3 CCC:GB/T17743，GB17625.1，GB17625.2					
	电磁抗干扰	CE-EMC/RCM：EN61000-4-2,3,4,5(雷击L-N:1KV),6,11 CCC:GB/T17626.2,3,4,5(雷击L-N:1KV),6,11					
其它	IP等级说明	IP20					
	RoHS	RoHS 2.0（EU）2015/863					
	质保说明	5年（Tc≤87℃）					
	噪音等级	≤25db（在静音房内且噪音采集器需在电源10CM处测试）					

■电气特性

测试设备	数字功率表：CHROMA66202、示波器：TEKTRONIX DPO3014、直流电子负载：M9712B 、灯板、恒温恒湿箱；远方EMS61000-5B，远方EMS61000-4A、频谱分析仪：KH3935、耐压仪：TH9201B、频闪仪：（无频闪系数测试）60N-01等
测试说明	如未特别说明，以上功率因数、效率等参数均是在环境温度25℃，湿度50%，输入电压230Vac，100%负载条件下测试的结果
补充说明	1、建议客户在灯具供电回路中安装过欠压保护与浪涌保护装置，以确保用电安全。 2、电源作为整灯灯具中的一个零部件与终端设备结合使用，因EMC性能受LED灯具及走线的影响，终端设备制造商需对整套装置重新进行EMC确认。 3、断路器配置数量测试条件与浪涌电流测试条件一致。 4、如未特别说明以上参数均是在环境温度25℃，湿度50%，100%负载，最大输出电流，输入电压230VAC条件下测试的结果。 5、以上参数最终解释权归莱福德所有

■产品特性曲线

效率曲线

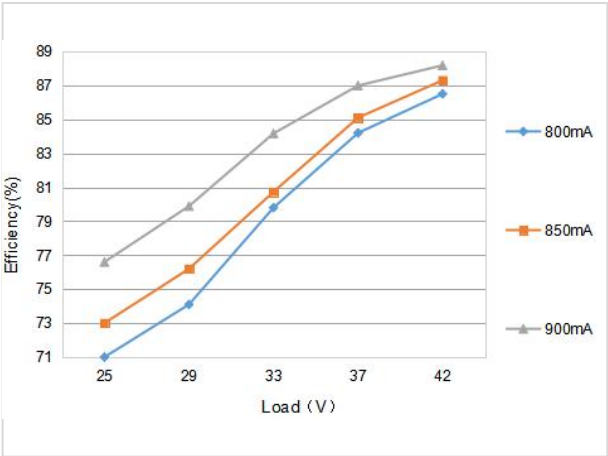

效率曲线

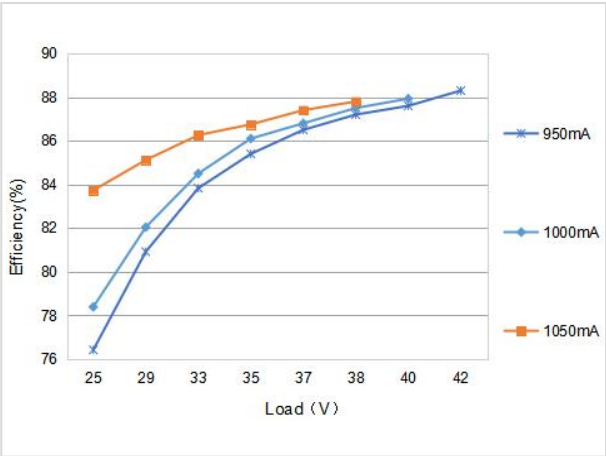

■产品特性曲线

功率因数特性曲线

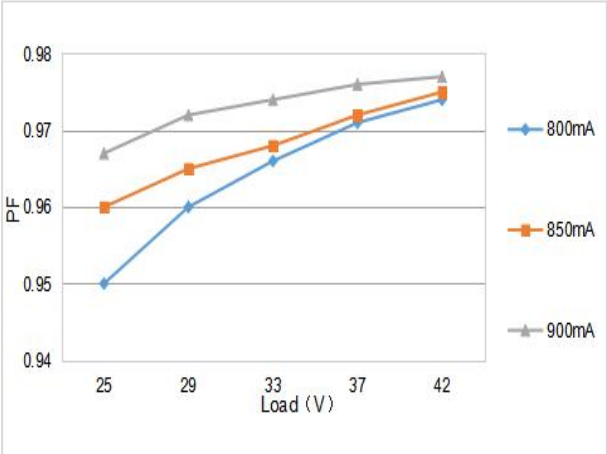

功率因数特性曲线

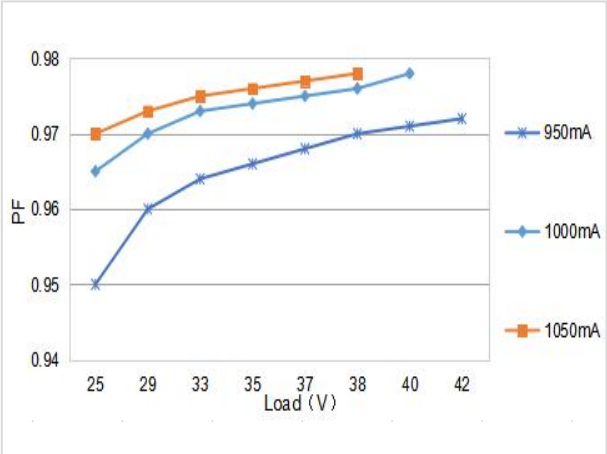

寿命曲线

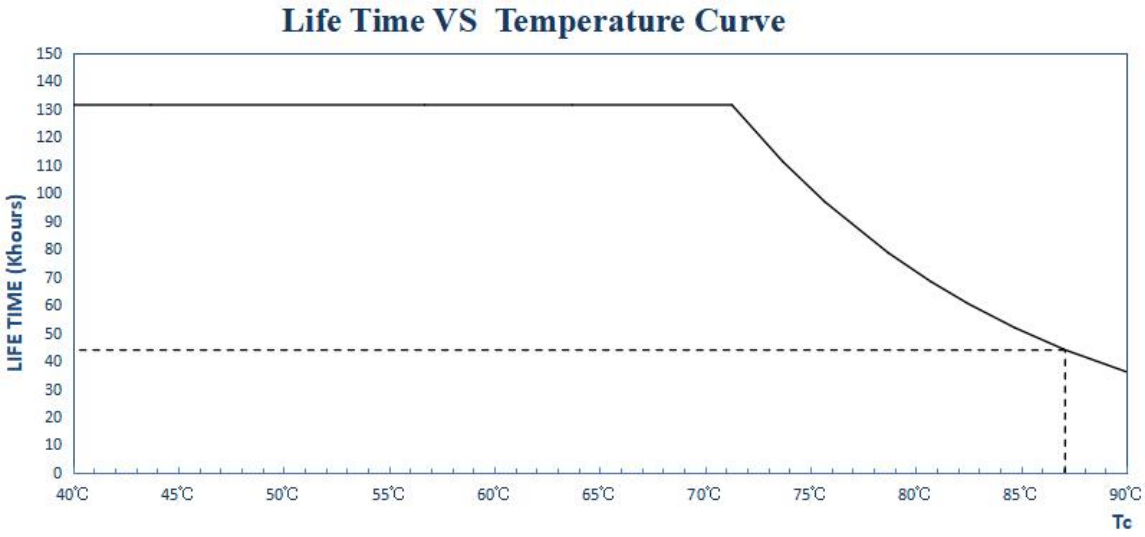

Tc点位置图

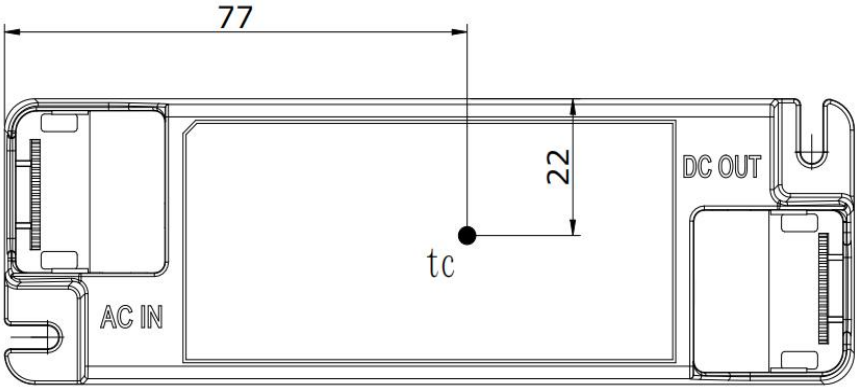

Tc点位于电源底部

■产品端子定义

INPUT		OUTPUT	
AC-L	交流火线输入端	LED+	电源输出正端
NC		LED-	电源输出负端
AC-N	交流零线输入端	DIM+	调光正端
/	/	DIM-	调光负端

■产品拨码定义

LF-ABA040-0900-42(800-900mA)

I rated (CC)	1	2
900mA	OFF	ON
850mA	ON	OFF
800mA	OFF	OFF

LF-ABA040-1050-42(950-1050mA)

I rated (CC)	1	2
1050mA	OFF	ON
1000mA	ON	OFF
950mA	OFF	OFF

备注:

- 不允许带电拨码，如需拨码，请断开AC后再操作。

■调光操作说明

0-10V调光操作

- 0-10V信号接于DIM端口
- 0-10V输入电压0.5±0.1V开灯，0.3±0.1V关灯
- 0-10V调光深度典型值3%
- DIM+/-不接时，输出100%额定电流

0-10V调光接线示意图

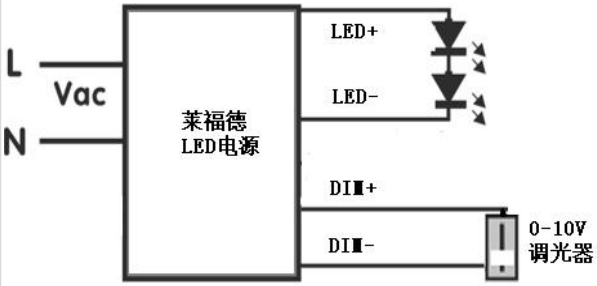

调光可关断曲线

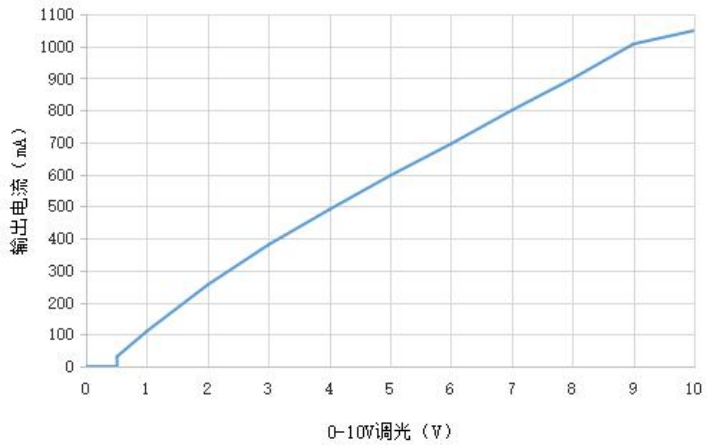

注：输入：230Vac，输出：38Vdc/1050mA（用莱福德0-10V调光器测试所得数据，图表仅供参考）

PWM调光操作

- PWM信号接于DIM端口
- PWM兼容信号范围：2500-3000（Hz），幅值：9-10V,6%±1%开灯，5%±1%关灯.
- PWM调光深度典型值4%.
- DIM+/-不接时，输出100%额定电流

PWM调光接线示意图

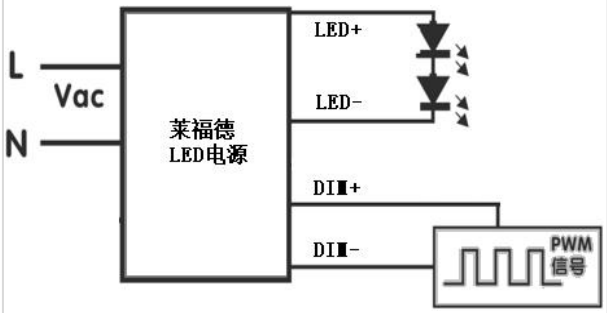

调光可关断曲线

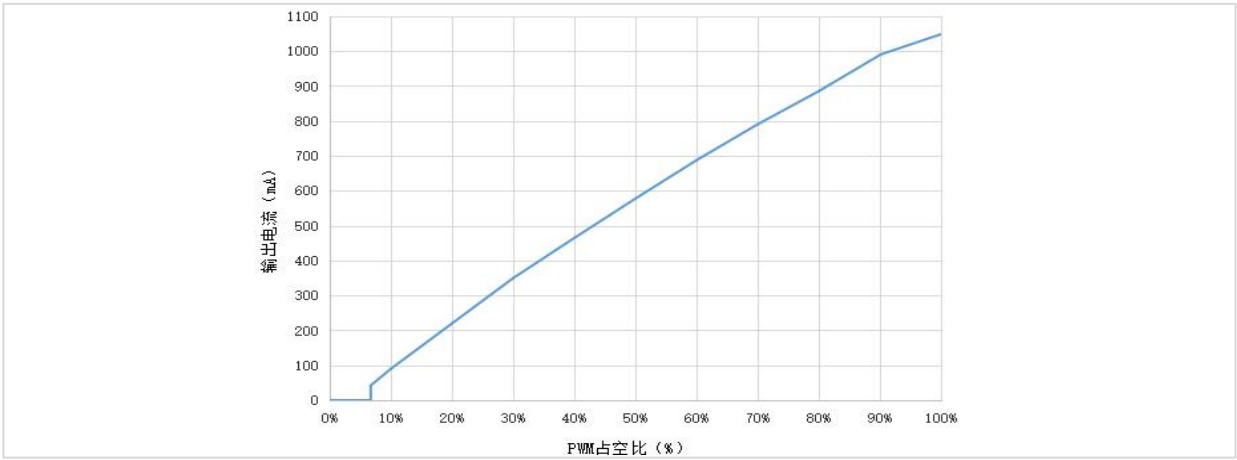

注：输入：230Vac，输出：38Vdc/1050mA（用PWM信号发生器：RIGOL测试所得数据，图表仅供参考）

电阻(Rx)调光操作

- Rx信号接于DIM端口
- 电阻阻值5K±1K开灯，3K±1K关灯；Rx范围为0-100KΩ
- Rx调光深度典型值4%
- DIM+/-不接时，输出100%额定电流

电阻(Rx)调光接线示意图

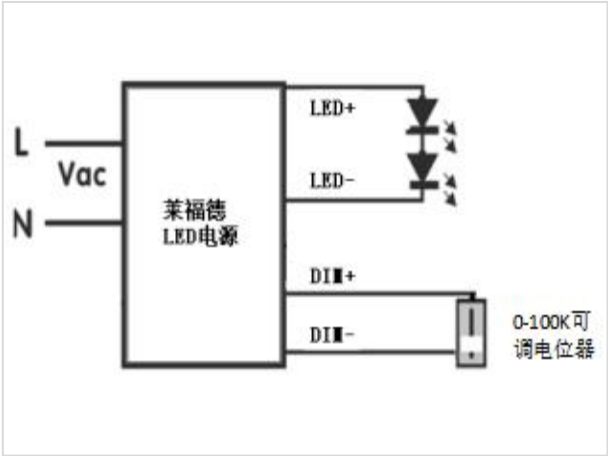

调光可关断曲线

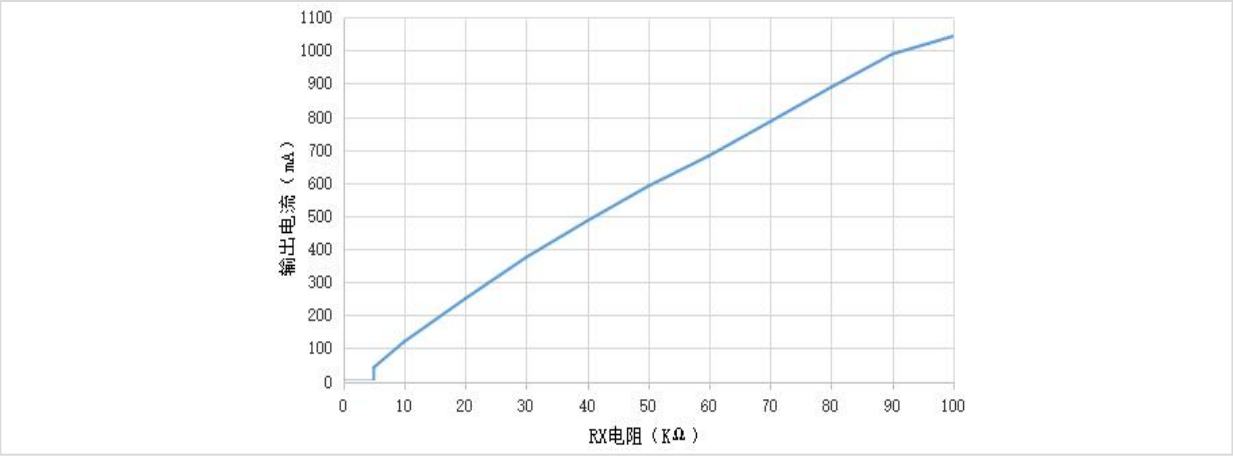

注：输入：230Vac，输出：38Vdc/1050mA（用LEVITON调光器所得数据，图表仅供参考）

■标签

LF-ABA040-0900-42(800-900mA)	LF-ABA040-1050-42(950-1050mA)

■结构尺寸(单位：mm 公差：±0.5mm)

型号	整体外观尺寸（长×宽×高）	两定位孔距离	定位孔直径
LF-ABA040-1050-42	141.4×45.9×27.7mm	127.2mm	3.7mm

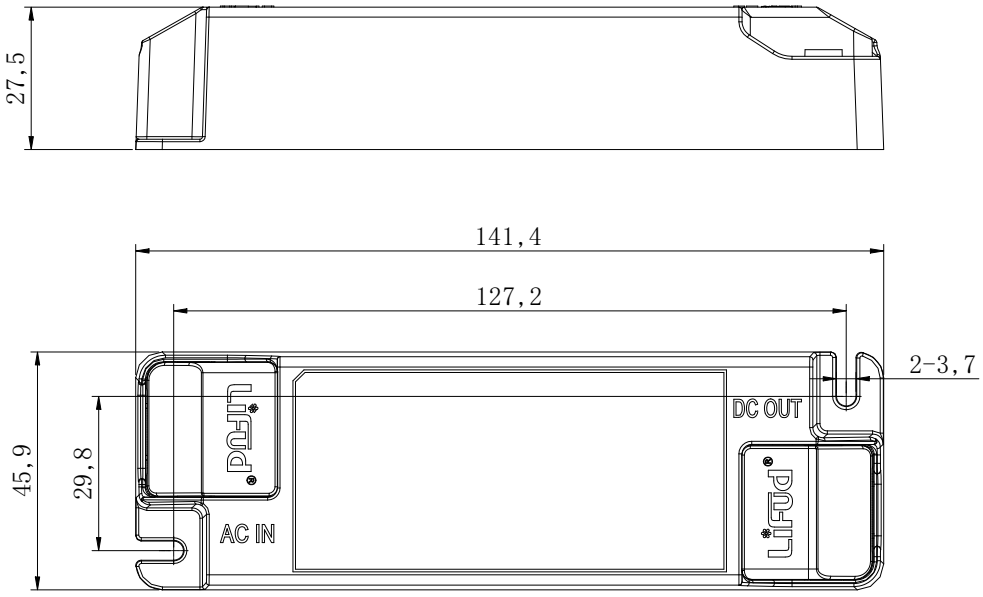

■包装规格

型号	LF-ABA040-1050-42
包装箱尺寸	385×285×210mm（长×宽×高）
数量	10个/层；7 层/箱；70 个/箱
重量	0.1355kg/个；10.35kg/箱

■运输和贮存

1.运输

- 运输方式适应使用车、船、飞机交通运输工具运输。
- 在运输中，应有遮蓬、防晒，并保持文明装卸，不应有剧烈振动撞击等。

2.贮存

- 贮存符合I类环境的规定。贮存期限超过6个月的产品建议重新检验，合格后方可使用。

注意事项

- 使用本产品时请按照使用规范进行使用，超过本产品使用条件下使用可能会发生故障。
- 使用未经过认证要求的灯具或不兼容的灯具，可能引发火灾、爆炸或者其他危险。
- 人为损坏属于非保修范围。

注：规格书中内容最终解释权归深圳莱福德科技股份有限公司所有。